REVISIONS					
LTR	DESCRIPTION	BY	DATE	APP'D	ECN NO

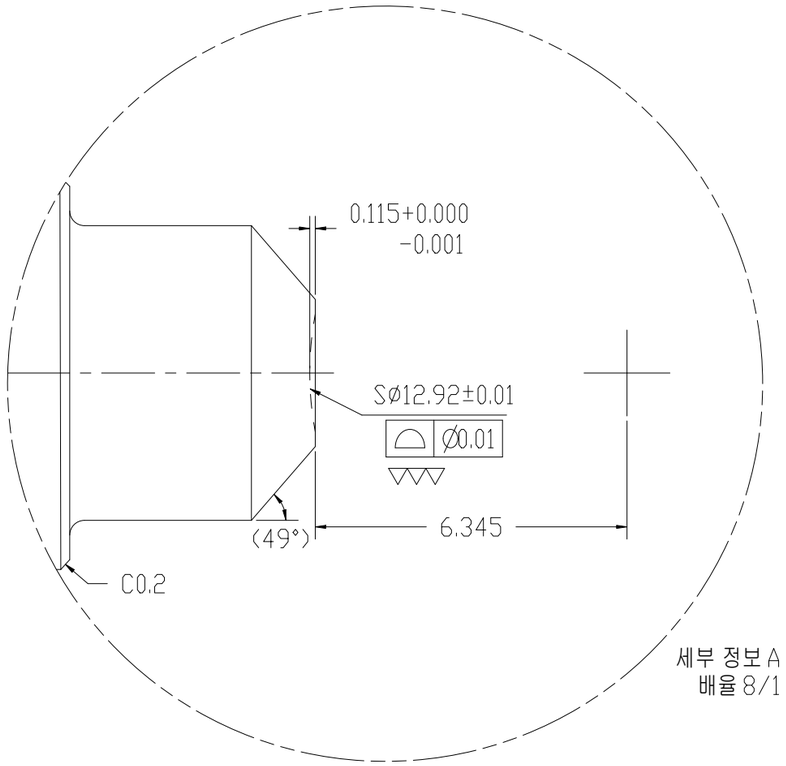

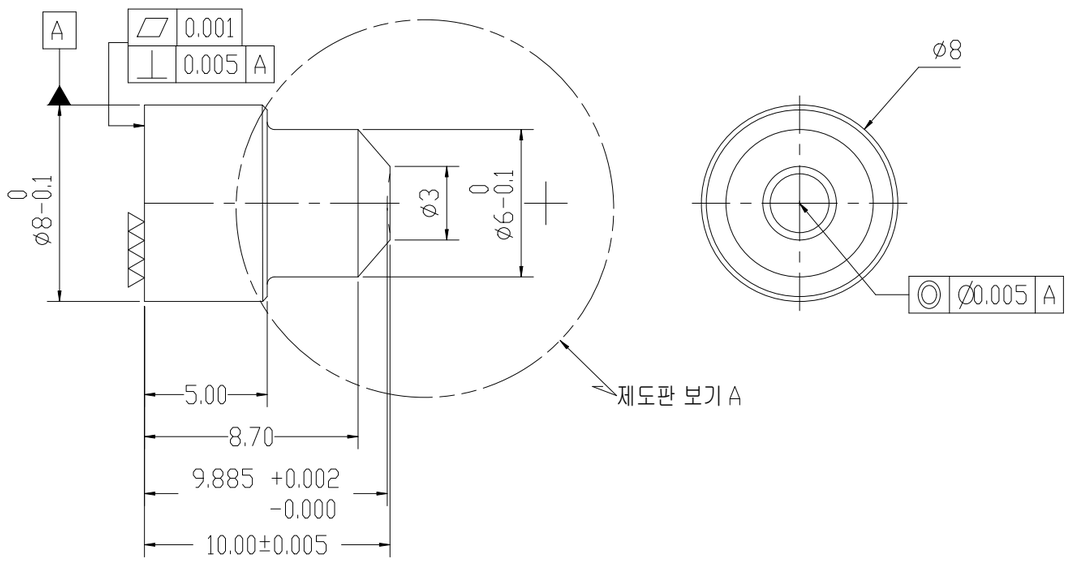

- NOTE -

1. 지시없는 모따기 C0.3
2. 지시없는 라운드 R0.3
3. 일반 공차 12급
4. 납품시 세정작업 필히 할 것
5. 날카로운 모서리 반드시 제거할 것
6. 용접부위는 산세척후 사상할 것

GLASS OF FINISH	
~	-
▽	50 S
▽▽	12.5 S
▽▽▽	0.2 S
▽▽▽▽	0.1 S

일반 모따기 C0.3

TOLERANCES UNLESS SPECIFED
GENERAL TOLERANCE ±0.05
ANGLES ±1/4

FOR SHEET METAL PARTS ONLY
GENERAL TOLERANCE ±0.3
ANGLES ±1°

조형근		MIT	
DATE 202608.26			
MATERIAL QUARTZ ZS1	UNIT MM	TITLE TR_01	
Q'TY 15	SIZE A3		
FINISH -		DRAWING NO. TR_001	REV. A
CHECK	APPROVED		
		SCALE 4/1	SHEET 1 OF 1